Quick Start Guide

V1.0.0

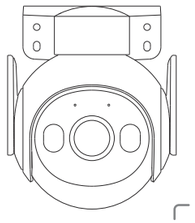

1.2.51.32.20962-000

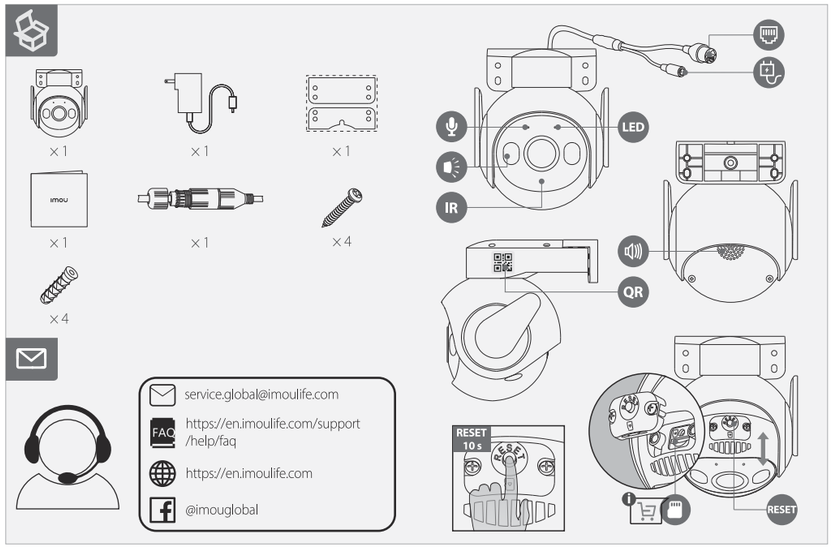

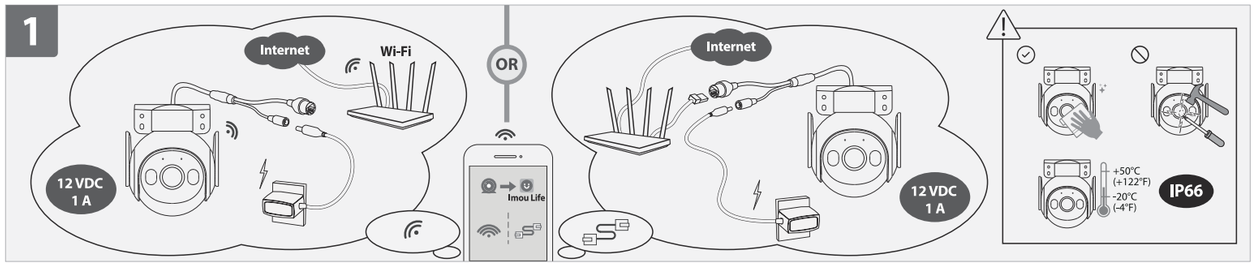

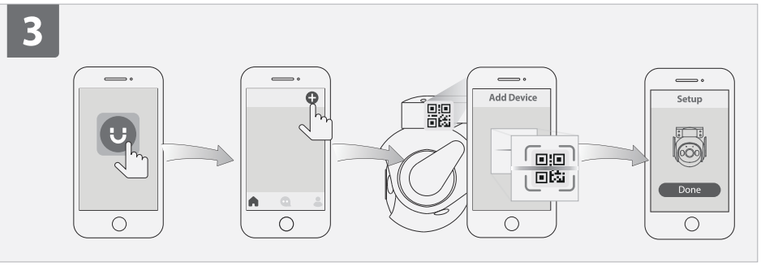

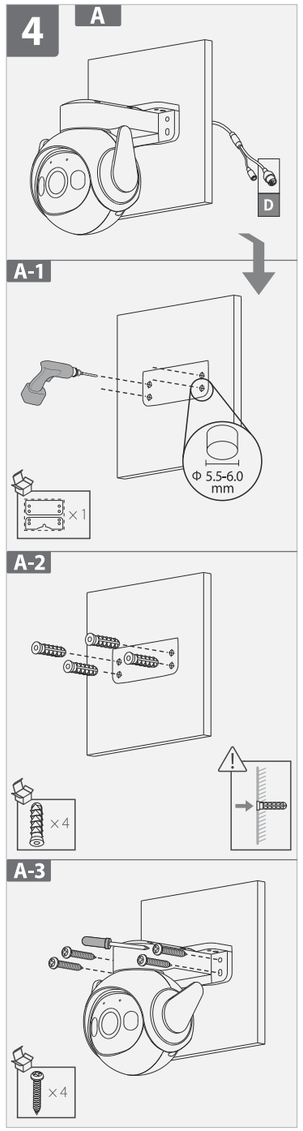

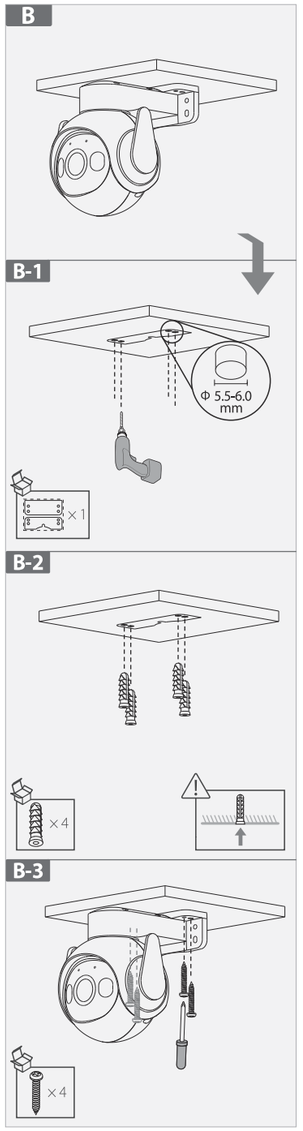

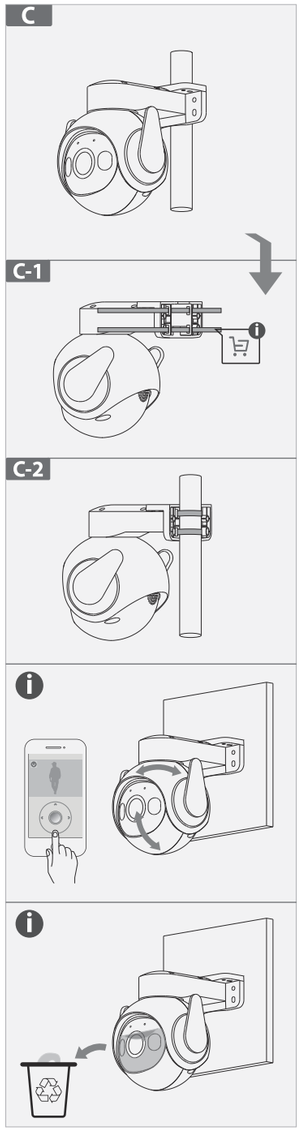

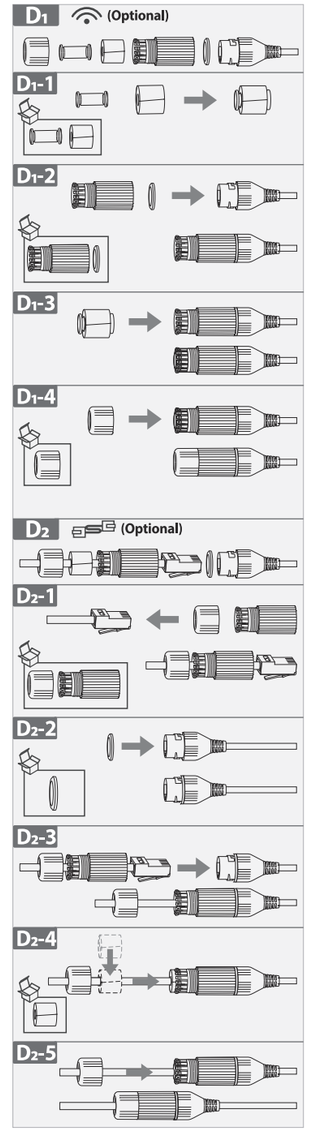

English

❶ Power On the Camera

Connect the camera to power. You can choose wireless or wired network connection (**see part 1**).

❷ Get the Imou Life App

Scan the QR code **on part 2** or search for "Imou Life" to download and install the app. Create an account and log in.

❸ Set Up the Camera

Scan the QR code on the body of the device or on the cover of this guide with the app, and then follow on-screen instructions to complete the setup (**see part 3**).

❹ Install the Camera

Make sure the mounting surface is strong enough to hold three times the weight of the camera. For detailed installation process, please **see part 4**.

LED Status		Device Status
Green	Flashing	Ready to set up the device
	Solid	Working properly
Red	Flashing	Network disconnected
		Failed to set up the device
	Solid	Booting
		Device malfunction
Green & Red	Alternating	Updating firmware
Off	/	Power off
		LED turned off

ⓘ If you need to reset the camera, press and hold the reset button for 10 s. The LED turns solid red when the camera is booting.

Deutsch

❶ Schalten Sie die Kamera ein

Schließen Sie die Kamera an die Stromversorgung an. Sie können eine drahtlose oder kabelgebundene Netzwerkverbindung wählen (**siehe Abschnitt 1**).

❷ App Imou Life erhalten

Scannen Sie den QR-Code **in Abschnitt 2** oder suchen Sie nach „Imou Life", um die App herunterzuladen und zu installieren. Erstellen Sie ein Konto und melden Sie sich an.

❸ Richten Sie die Kamera ein

Scannen Sie den QR-Code auf dem Gehäuse des Geräts oder auf dem Umschlag dieser Anleitung mit der App und folgen Sie dann den Anweisungen auf dem Bildschirm, um die Einrichtung abzuschließen (**siehe Abschnitt 3**).

❹ Kamera installieren

Stellen Sie sicher, dass die Montagefläche stabil genug ist, um das dreifache Gewicht der Kamera zu tragen. Detaillierte Schritte zur Installation finden Sie in **Abschnitt 4**.

LED-Status		Gerätestatus
Grün	Blinkend	Bereit zur Einrichtung des Gerätes
	Durchgehend	Funktioniert ordnungsgemäß
Rot	Blinkend	Netzwerk getrennt
		Einrichtung des Gerätes fehlgeschlagen
	Durchgehend	Gerät fährt hoch
		Gerätestörung
Grün und rot	Abwechselnd	Firmware wird aktualisiert
Aus	/	Ausgeschaltet
		LED ausgeschaltet

ⓘ Um die Kamera zurückzusetzen, halten Sie die Rücksetztaste 10 Sekunden lang gedrückt. Sobald die Kamera startet, leuchtet die LED durchgehend rot.

Français

❶ Allumer la caméra

Branchez la caméra à l'alimentation. Vous pouvez choisir une connexion réseau sans fil ou filaire (**voir partie 1**).

❷ Obtenir l'appli Imou Life

Scannez le code QR **à la partie 2** ou recherchez « Imou Life » pour télécharger et installer l'application. Créez un compte et connectez-vous.

❸ Configuration de la caméra

Scannez le code QR sur le boîtier de l'appareil ou sur la couverture de ce guide avec l'application, puis suivez les instructions à l'écran pour terminer la configuration (**voir partie 3**).

❹ Installez la caméra

Assurez-vous que la surface de montage est suffisamment solide pour supporter trois fois le poids de la caméra. Pour plus de détails sur le processus d'installation, **voir partie 4**.

État du voyant		État de l'appareil
Vert	Clignotant	Prêt à configurer l'appareil
	Fixe	Fonctionne correctement
Rouge	Clignotant	Réseau déconnecté
		Échec de la configuration de l'appareil
	Fixe	Démarrage
		Défaillance de l'appareil
Vert et rouge	Alternatif	Le microprogramme est en cours de mise à jour
Éteint	/	Arrêt
		LED s'allume

ⓘ Si vous avez besoin de réinitialiser la caméra, maintenez le bouton de réinitialisation enfoncé pendant 10 secondes. Le voyant passe au rouge fixe lorsque la caméra démarre.

Nederlands

❶ Schakel de camera in

Sluit de camera aan op de voeding. U kunt kiezen voor draadloze of bekabelde netwerkverbinding (**zie deel 1**).

❷ Download de Imou Life App

Scan de QR-code **op deel 2** of zoek naar "Imou Life" om de app te downloaden en installeren. Creëer een account en meld je aan.

❸ De camera instellen

Scan met behulp van de app de QR-code op de behuizing van het apparaat of op de omslag van deze handleiding en volg de instructies op het scherm om de installatie te voltooien (**zie deel 3**).

❹ De camera installeren

Controleer of het montageoppervlak sterk genoeg is om minstens drie keer het gewicht van de camera te dragen. Voor een gedetailleerd installatieproces, **zie deel 4**.

LED-status		Apparaatstatus
Groen	Knipperend	Apparaat is gereed voor installatie
	Continue aan	Werkt perfect
Rood	Knipperend	Netwerkverbinding verbroken
		Apparaat installeren mislukt
	Continue aan	Bezig met opstarten
		Apparaat storing
Groen & Rood	Afwisselend	Firmware bijwerken
Uit	/	Uitzetten
		LED uitgeschakeld

ⓘ Als u de camera moet resetten, dan houdt u de reset-knop 10 s ingedrukt. De LED wordt continu rood als de camera opstart.

Español

❶ Encienda la cámara

Conecte la cámara a la corriente. Puede elegir entre una conexión de red inalámbrica o por cable (**consulte el apartado 1**).

❷ Descargue la aplicación Imou Life

Escanee el código QR **en el apartado 2** o busque "Imou Life" para descargar e instalar la aplicación. Cree una cuenta e inicie sesión.

❸ Configure el dispositivo

Use la aplicación para escanear el código QR situado en el cuerpo del dispositivo o en la portada de esta guía y siga las instrucciones de la pantalla para completar la configuración (**consulte el apartado 3**).

❹ Instale la cámara

Asegúrese de que la superficie de montaje sea lo suficientemente resistente para soportar tres veces el peso de la cámara. Para consultar el proceso de instalación con más detalle, consulte el **apartado 4**.

Estado del led		Estado del dispositivo
Verde	Parpadeo	Listo para configurar el dispositivo
	Fijo	Funciona correctamente
Rojo	Parpadeo	Red desconectada
		Fallo al configurar el dispositivo
	Fijo	Arranque
		Avería del dispositivo
Verde y rojo	Alternante	Actualizando firmware
Apagado	/	Apagándose
		LED apagado

ⓘ Si tiene que reiniciar la cámara, mantenga pulsado el botón de reinicio durante 10 segundos. El LED se iluminará en rojo fijo cuando la cámara arranque.

Português

❶ Ligar a câmara

Ligue a câmara à alimentação. Pode optar por uma ligação de rede sem fios ou com fios (**consulte a secção 1**).

❷ Obter a aplicação Imou Life

Leia o código QR **na secção 2** ou pesquise por "Imou Life" para transferir e instalar a aplicação. Crie uma conta e inicie sessão.

❸ Configurar a câmara

Utilize a aplicação para ler o código QR no corpo do dispositivo ou na capa deste guia e, depois, siga as instruções apresentadas no ecrã para concluir a configuração (**consulte a secção 3**).

❹ Instalar a câmara

Certifique-se de que a superfície de montagem é suficientemente forte para suportar três vezes o peso da câmara. Para obter instruções detalhadas de instalação, consulte a **secção 4**.

Estado do LED		Estado do dispositivo
Verde	A piscar	Pronto para configurar o dispositivo
	Fixo	A funcionar corretamente
Vermelho	A piscar	Rede desligada
		Falha ao configurar o dispositivo
	Fixo	Arranque
		Avaria do dispositivo
Verde e vermelho	Alternado	A atualizar o firmware
Desligado	/	Encerramento
		LED desligado

ⓘ Se for necessário reiniciar a câmara, prima sem soltar o botão de reposição durante 10 segundos. O LED fica vermelho fixo quando a câmara estiver a reiniciar.

Italiano

❶ Accensione della telecamera
Collegare la telecamera all'alimentazione. È Possibile scegliere una connessione di rete wireless o cablata (**vedere parte 1**).

❷ Scaricare l'app Imou Life
Scansionare il codice QR **parte 2** o cercare "Imou Life" per scaricare e installare l'app. Creare un account e accedervi.

❸ Impostazione della telecamera
Eseguire la scansione del codice QR sul corpo del dispositivo o sulla copertina di questa guida con l'app, quindi seguire le istruzioni visualizzate per completare la configurazione (**vedere parte 3**).

❹ Installazione della telecamera
Verificare che la superficie di montaggio sia abbastanza solida da reggere almeno tre volte il peso della telecamera. Per le istruzioni di installazione dettagliate, **vedere parte 4**.

LED di stato		Stato del dispositivo
Verde	Lampeggiante	Dispositivo pronto per la configurazione
	Fisso	Funzionamento corretto
Rosso	Lampeggiante	Rete disconnessa
		Configurazione del dispositivo non riuscita
	Fisso	Avvio
		Malfunzionamento del dispositivo
Verde e rosso	Alternati	Aggiornamento firmware
Disattivo	/	Spegnimento
		LED spento

ⓘ Se occorre ripristinare la telecamera, tenere premuto il pulsante di reset per 10 secondi finché il LED non emette una luce rossa fissa mentre la telecamera si riavvia.

Polski

❶ Uruchamianie kamery
Podłączyć kamerę do zasilania. Istnieje możliwość wyboru połączenia z siecią bezprzewodową lub przewodową (**zapoznać się z częścią 1**).

❷ Pobieranie aplikacji Imou Life
Zeskanować kod QR **znajdujący się w 2. części** lub wyszukać aplikację „Imou Life", aby ją pobrać i zainstalować. Założyć konto i zalogować się.

❸ Konfiguracja kamery
Zeskanować kod QR, znajdujący się na obudowie urządzenia lub na okładce niniejszego przewodnika za pomocą aplikacji, a następnie postępować zgodnie z instrukcjami wyświetlanymi na ekranie, aby zakończyć konfigurację (**zapoznać się z częścią 3**).

❹ Montaż kamery
Upewnić się, że powierzchnia montażowa jest wystarczająco mocna, aby pomieścić trzykrotnie większą wagę niż waga kamery. Aby uzyskać szczegółowe informacje dotyczące procedury instalacji, należy zapoznać się z **częścią 4**.

Wskaźnik stanu		Stan urządzenia
zielony	Światło migające	Gotowość do konfigurowania urządzenia
	Światło stałe	Prawidłowa praca
Czerwony	Światło migające	Rozłączono z siecią
		Konfigurowanie urządzenia nie powiodło się
	Światło stałe	Uruchamianie
		Usterka urządzenia
Zielony i czerwony	Światło naprzemienne	Aktualizacja oprogramowania sprzętowego
Wyłączone	/	Wyłączanie
		Dioda LED wyłączona

ⓘ W razie konieczności zrestartowania kamery nacisnąć i przytrzymać przycisk resetowania przez 10 s. Dioda LED zmieni kolor na czerwony, podczas gdy kamera będzie się ponownie uruchamiać.

Türkçe

❶ Kamerayı Açma
Kamerayı güce bağlayın. Kablosuz veya kablolu ağ bağlantısını seçebilirsiniz (**bkz. bölüm 1**).

❷ Imou Life Uygulamasının Edinilmesi
Uygulamayı indirip yüklemek için QR kodunu **bölüm 2'de** taratın veya "Imou Life"ı arayın. Bir hesap oluşturarak oturum açın.

❸ Kamerayı Kurma
Cihazın gövdesindeki veya bu kılavuzun kapağındaki QR kodunu uygulamayla taratın ve ardından kurulumu tamamlamak için ekrandaki talimatları izleyin (**bkz. bölüm 3**).

❹ Kamera Kurulumu
Montaj yüzeyinin kameranın ağırlığının üç katını taşıyacak kadar güçlü olduğundan emin olun. Ayrıntılı kurulum süreci için lütfen **bkz. bölüm 4**.

LED Durumu		Cihaz durumu
Yeşil	Yanıp sönme	Cihazı kurulmaya hazır
	Sabit	Düzgün çalışıyor
Kırmızı	Yanıp sönme	Ağ bağlantısı kesildi
		Cihaz kurulumu yapılamadı
	Sabit	Önyükleme
		Cihaz arızası
Yeşil ve Kırmızı	Dönüşümlü	Donanım yazılımı güncelleniyor
Kapalı	/	Kapatma
		LED kapatıldı

ⓘ Kamerayı sıfırlamanız gerekirse, sıfırlama düğmesine 10 saniye basılı tutun. Kamera açılırken LED sabit kırmızıya döner.

Svenska

❶ Slå på kameran
Strömsätt kameran. Du kan välja mellan trådlös och trådbunden nätverksanslutning (**se del 1**).

❷ Skaffa Imou Life-appen
Skanna QR-koden **på del 2** eller sök efter "Imou Life" för att ladda ner och installera appen. Skapa ett konto och logga in.

❸ Konfigurera kameran
Skanna QR-koden på enheten eller på guidens överdel med appen och följ anvisningarna på skärmen för att slutföra konfigureringen (**se del 3**).

❹ Montering av kameran
Säkerställ att monteringsytan är tillräckligt hållfast för att hålla tre gånger kamerans vikt. **Se del 4** för detaljerat installationsförfarande.

Lysdiodens status		Enhetens status
Grön	Blinkar	Redo att konfigurera enheten
	Fast sken	Fungerar korrekt
Röd	Blinkar	Nätverk frånkopplat
		Det gick inte att konfigurera enheten
	Fast sken	Startar
	Sabit	Enhetsfel
Grön och röd	Växlar	Uppdaterar firmware
Släckt	/	Avstängd
		Lysdiod släckt

ⓘ Om du behöver återställa kameran håller du återställningsknappen intryckt i 10 sekunder. Lysdioden lyser med fast rött sken när kameran startar upp.

Dansk

❶ Tænd kameraet
Slut kameraet til lysnettet. Du kan vælge trådløs eller kabelforbundet netværksforbindelse (**se afsnit 1**).

❷ Hent appen Imou Life
Scan QR-koden **se afsnit 2**, eller søg efter "Imou Life" for at download og installere appen. Opret en konto, og log ind.

❸ Opsætning af kameraet
Scan QR-koden på enhedens kabinet eller på omslaget til denne vejledning med appen, og følg dernæst vejledningen på skærmen for at færdiggøre opsætningen (**se afsnit 3**).

❹ Installation af kameraet
Kontrollér, at monteringsoverfladen er stærk nok til at bære tre gange kameraets vægt. For nærmere oplysninger om fremgangsmåden, **se afsnit 4**.

LED-status		Enhedsstatus
Grøn	Blinker	Klar til opsætning af enheden
	Ensfarvet	Fungerer korrekt
Rød	Blinker	Netværk afbrudt
		Opsætning af enhed mislykkedes
	Ensfarvet	Starter op
		Fejlfunktion på enhed
Grøn og rød	Skiftevis	Opdaterer firmware
Fra	/	Sluk
		LED-kontrollampe slukket

ⓘ Hvis du skal nulstille kameraet, skal du trykke på nulstillingsknappen i 10 sekunder. LED-kontrollampen lyser konstant rødt, når kameraet starter.

Norsk

❶ Slå på kameraet
Koble kameraet til strøm. Du kan velge trådløs eller kablet nettverkstilkobling (**se del 1**).

❷ Hent Imou Life-appen
Skanne QR-koden **på del 2** eller søk etter «Imou Life» for å laste ned og installere appen. Opprett en konto og logg inn.

❸ Oppsett av kameraet
Skann QR-koden på hoveddelen av enheten eller på omslaget til denne veiledningen med appen. Følg deretter instruksjonene på skjermen for å fullføre oppsettet (**se del 3**).

❹ Montere kameraet
Sørg for at monteringsoverflaten er sterk nok til å holde tre ganger vekten til kameraet. Se **del 4** for detaljert installasjonsprosess.

LED-status		Enhetens status
Grønn	Blinkende	Klar til å konfigurere enheten
	Fast	Fungerer som det skal
Rød	Blinkende	Nettverk frakoblet
		Oppsettet av enheten mislyktes
	Fast	Oppstart
		Enhetsfeil
Grønn og rød	Vekslende	Oppdaterer fastvaren
Av	/	Slå av
		LED slått av

ⓘ Hvis du må tilbakestille kameraet, trykker og holder du tilbakestillingsknappen i 10 s. LED-lyset lyser konstant rødt når kameraet starter opp.

Suomi

❶ Virran kytkeminen kameraan
Yhdistä kamera virtalähteeseen. Voit valita langattoman tai langallisen verkkoyhteyden (**katso osa 1**).

❷ Asenna Imou Life -sovellus
Skannaa QR-koodi **osassa 2** tai etsi nimellä "Imou Life" ladataksesi ja asentaaksesi sovelluksen. Luo tili ja kirjaudu sisään.

❸ Kameran määrittäminen
Skannaa laitteen rungossa tai tämän oppaan kannessa oleva QR-koodi sovelluksella ja suorita sitten määritys loppuun noudattamalla näytön ohjeita (**katso osa 3**).

❹ Asenna kamera
Varmista, että asennuspinta on riittävän vahva kestämään kameran painon kolminkertaisesti. Katso tarkemmat asennustiedot **osasta 4**.

LED-tila		Laitteen tila
Vihreä	Vilkkuva	Valmis määrittämään laitteen
	Kiinteä	Toimii oikein
Punainen	Vilkkuva	Verkkoyhteys katkaistu
		Laitteen määrittäminen epäonnistui
	Kiinteä	Käynnistys
		Laitteen toimintahäiriö
Vihreä ja punainen	Vaihtuva	Laiteohjelmiston päivitys
Pois	/	Virta pois päältä
		LED sammutettu

ⓘ Jos sinun täytyy nollata kamera, pidä nollauspainiketta painettuna 10 sekunnin ajan. LED palaa punaisena, kun kamera käynnistyy uudelleen.

תירבע

❶ הפעל את המצלמה
חבר את המצלמה לחשמל. באפשרותך לבחור בין חיבור אלחוטי או חיבור מחווט (**ראה חלק 1**).

❷ קבלת האפליקציה Imou Life
סרוק את קוד QR **בחלק 2** או חפש אחר היישומון "Imou Life" כדי להוריד את היישומון ולהתקין אותו. יש ליצור חשבון ולהתחבר.

❸ כיוון המצלמה
סרוק עם היישומון את קוד QR שעל גוף התקן או על העטיפה של המדריך הזה בצבע את ההוראות המוקרנות על המסך כדי להשלים את הכיוון (**ראה חלק 3**).

❹ התקן את המצלמה
בדוק כדי לוודא שמשטח ההרכבה חזק מספיק כדי לשאת גופים שמשקלם פי שלושה ממשקל המצלמה. לעיון בהוראות התקנה מפורטות **ראה חלק 4**.

סטטוס נורית LED		סטטוס התקן
ירוק	מהבהב	מוכן לכיוון ההתקן
	באופן רציף	פועלת כשורה
אדום	מהבהב	רשת מנותקת
		התקנת המכשיר נכשלה
	באופן רציף	אתחול
		תקלת התקן
ירוק ואדום	לסירוגין	עדכון קושחה
כבוי	/	כבה
		הנורית כבתה

ⓘ אם נדרש איפוס המצלמה, יש ללחוץ באופן ממושך על לחצן האיפוס למשך 10 שנ' עד שהנורית תאיר באדום יציב בעת אתחול המצלמה.

Čeština

❶ Zapněte kameru
Připojte kameru k napájení. Můžete zvolit bezdrátové nebo kabelové připojení k síti (**viz část 1**).

❷ Stáhněte si aplikaci Imou Life
Naskenujte QR kód **v části 2** nebo vyhledejte „Imou Life" a aplikaci stáhněte a nainstalujte. Vytvořte si účet a přihlaste se.

❸ Nastavení kamery
Pomocí aplikace naskenujte kód QR na těle zařízení nebo na obálce této příručky a poté podle pokynů na obrazovce dokončete nastavení (**viz část 3**).

❹ Nainstalujte kameru
Zajistěte, aby byl montážní povrch dostatečně pevný, aby udržel trojnásobek hmotnosti kamery. Podrobný postup instalace **naleznete v části 4**.

Stavová LED dioda		Stav zařízení
Zelená	Bliká	Připraveno k nastavení zařízení
	Trvale svítí	Funguje správně
Červená	Bliká	Síť byla odpojena
		Zařízení se nepodařilo nastavit
	Trvale svítí	Probíhá spouštění
		Došlo k závadě zařízení
Zelená a červená	Střídavě svítí	Aktualizace firmwaru
Vyp.	/	Vypnutí napájení
		LED dioda vypnuta

ⓘ Pokud potřebujete kameru resetovat, stiskněte tlačítko Reset a podržte ho 10 s. LED dioda bude při restartování kamery svítit červeně.

Slovenčina

❶ Zapnutie kamery
Pripojte kameru k zdroju napájania. Môžete si vybrať pripojenie k bezdrôtovej alebo káblovej sieti (**pozrite si časť 1**).

❷ Získanie aplikácie Imou Life
Naskenujte kód QR **v časti 2** alebo vyhľadajte „Imou Life" a stiahnite a nainštalujte aplikáciu. Vytvorte si účet a prihláste sa.

❸ Nastavenie kamery
Pomocou aplikácie naskenujte kód QR na tele zariadenia alebo na obale tejto príručky a potom postupujte podľa pokynov na obrazovke a dokončite nastavenie (**pozrite si časť 3**).

❹ Inštalácia kamery
Skontrolujte, či je montážny povrch dostatočne pevný na to, aby udržal trojnásobnú hmotnosť kamery. Podrobný postup montáže uvádza **časť 4**.

Stav LED		Stav zariadenia
Zelená	Blikanie	Pripravené na nastavenie zariadenie
	Neprerušovane	Funguje správne
Červená	Blikanie	Sieť odpojená
		Nepodarilo sa nastaviť zariadenie
	Neprerušovane	Spúšťanie
		Zlyhanie zariadenia
Zelená a červená	Striedanie	Aktualizácia firmváru
Vypnuté	/	Vypnúť
		LED je vypnuté

ⓘ Ak potrebujete obnoviť nastavenia kamery, stlačte a podržte tlačidlo na obnovenie nastavenia na 10 s. Pri spúšťaní kamery bude indikátor LED svietiť neprerušovane načerveno.

Srpski

❶ Uključite napajanje kamere
Priključite kameru u izvor napajanja. Kameru sa mrežom možete da povežete bežično ili pomoću kabla (**pogledajte 1. deo**).

❷ Nabavite aplikaciju Imou Life
Skenirajte QR kôd **u 2. delu** ili potražite „Imou Life", pa preuzmite i instalirajte aplikaciju. Otvorite nalog i prijavite se.

❸ Podesite kameru
Pomoću aplikacije skenirajte QR kôd na kućištu uređaja ili na naslovnoj stranici ovog vodiča, a zatim pratite uputstva na ekranu kako biste dovršili podešavanje (**pogledajte 3. deo**).

❹ Postavite kameru
Površina na koju se montira treba da bude dovoljno jaka da nosi težinu tri puta veću od težine kamere. Detalje o postupku postavljanja potražite u **4. delu**.

Status LED lampice		Status uređaja
Zelena	Treptanje	Uređaj je spreman za konfigurisanje
	Bez prekida	Pravilan rad
Crvena	Treptanje	Ne postoji veza sa mrežom
		Konfigurisanje uređaja nije uspelo
	Bez prekida	Podizanje sistema
		Uređaj je neispravan
Zelena i crvena	Naizmenično	Ažuriranje firmvera
Isključeno	/	Isključivanje
		LED lampica je isključena

ⓘ Ako treba da resetujete kameru, pritisnite dugme za resetovanje i držite ga 10 sekundi. LED lampica svetli crveno bez prekida kad se kamera ponovo pokreće.

Română

❶ Porniți camera
Conectați camera la sursa de alimentare. Puteți alege conectarea la rețea, cu fir sau fără fir (**a se vedea 1**).

❷ Descărcați aplicația Imou Life
Scanați codul QR **partea 2** sau „Imou Life" pentru a descărca și a instala aplicația. Creați un cont și conectați-vă.

❸ Configurați camera
Scanați codul QR de pe corpul dispozitivului sau de pe coperta acestui ghid cu aplicația, apoi urmați instrucțiunile de pe ecran pentru a finaliza configurarea (**a se vedea partea 3**).

❹ Instalarea camerei
Asigurați-vă că suprafața de montare este suficient de puternică pentru a susține de trei ori greutatea camerei. Pentru un proces de instalare detaliat, vă rugăm să continuați prin **a se vedea partea 4**.

Stare LED		Stare dispozitiv
Verde	Intermitent	Pregătit pentru configurarea dispozitivului
	Solid	Funcționează corespunzător
Roșu	Intermitent	Rețeaua este deconectată
		Configurarea dispozitivului nu a reușit
	Solid	Pornește
		Defecțiune a dispozitivului
Verde și roșu	Alternativ	Actualizare firmware
Oprit	/	Alimentare oprită
		LED stins

ⓘ Dacă trebuie să resetați camera, apăsați și mențineți apăsat butonul de resetare timp de 10 s. LED-ul va deveni roșu continuu când camera va porni.

Hungarian

❶ A kamera bekapcsolása
Csatlakoztassa a kamerát a tápellátáshoz. Választhat a vezeték nélküli vagy a vezetékes hálózati kapcsolat között (**lásd: 1. rész**).

❷ Töltse le az Imou Life alkalmazást
Az alkalmazás letöltéséhez és telepítéséhez olvassa be a QR-kódot **lásd: 2. rész**, vagy keressen rá az „Imou Life"-ra. Hozzon létre egy fiókot, és jelentkezzen be.

❸ A kamera beállítása
Olvassa be az eszközön vagy az útmutató borítóján található QR-kódot az alkalmazással, majd kövesse a képernyőn megjelenő utasításokat a beállítás befejezéséhez (**lásd: 3. rész**).

❹ Kamera felszerelése
Ellenőrizze, hogy a szerelési felület képes-e megtartani a kamera súlyának háromszorosát. A részletes telepítési folyamatot **lásd: 4. rész**.

LED állapota		Készülék állapota
Zöld	Villogó	A készülék telepítésre készen
	Folyamatos	Megfelelő működés
Vörös	Villogó	Nincs hálózati kapcsolat
		Nem sikerült a készülék telepítése
	Folyamatos	Indítás
		Készülékhiba
Zöld+Vörös	Váltakozó	Belső vezérlőprogram frissítése
Ki	/	Kikapcsolás
		LED kikapcsolva

ⓘ Ha újra szeretné indítani a kamerát, nyomja le a reset gombot 10 másodpercre. Az indítás közben a LED folyamatos vörös színben világít.

Latviski

❶ Ieslēdziet kameru
Pieslēdziet kameru barošanas avotam. Var izmantot bezvadu vai vada tīkla pieslēgumu (**skatiet 1. daļu**).

❷ Imou Life lietotnes iegūšana
Skenējiet QR kodu **2. daļā** vai meklējiet "Imou Life", lai lejupielādētu un uzstādītu lietotni. Izveidojiet kontu un piesakieties.

❸ Kameras iestatīšana
Izmantojot lietotni, noskenējiet QR kodu, kas redzams uz ierīces korpusa vai šīs rokasgrāmatas vāka, tad sekojiet ekrānā redzamajām norādēm, lai pabeigtu iestatīšanu (**skatiet 3. daļu**).

❹ Uzstādiet kameru
Pārliecinieties, ka montāžas virsma ir pietiekami izturīga, lai noturētu svaru, kas trīs reizes pārsniedz kameras svaru. Detalizētu informāciju par uzstādīšanas procesu **skatiet 4. daļā**.

LED stāvoklis		Ierīces stāvoklis
Zaļš	Mirgojošs	Gatavs iestatīt ierīci
	Nepārtraukts	Darbojas pareizi
Sarkans	Mirgojošs	Tīkls atvienots
		Neizdevās iestatīt ierīci
	Nepārtraukts	Sāknēšana
		Ierīces disfunkcija
Zaļš un sarkans	Mainīgs	Programmaparatūras atjaunināšana
Izslēgts	/	Izslēgt
		LED izslēgts

ⓘ Ja nepieciešams atiestatīt kameru, nospiediet un 10 sek. turiet nospiestu atiestatīšanas pogu. LED iedegas sarkanā krāsā, kad kamera tiks sāknēta.

Eesti

❶ Kaamera sisselülitamine
Ühendage kaamera vooluallikaga. Võite valida juhtmevaba või juhtmega võrguühenduse (**vt 1. osa**).

❷ Rakenduse Imou Life hankimine
Rakenduse allalaadimiseks ja installimiseks skannige QR-koodi **vt 2. osa** või otsige rakendust Imou Life. Looge konto ja logige sisse.

❸ Kaamera algseadistamine
Rakendust kasutades skannige seadme korpusel või juhendi kaanel olevat QR-koodi ja järgige algseadistamiseks ekraanile kuvatavaid juhiseid (**vt 3. osa**).

❹ Paigaldage kaamera
Veenduge, et paigalduspind oleks piisavalt tugev kaamera vähemalt kolmekordse raskuse kandmiseks. Üksikasjalikke paigaldusjuhiseid vt **4. osast**.

LED-tule olek		Seadme olek
Roheline	Vilkuv	Seade algseadistuseks valmis
	Püsiv	Töötab korralikult
Punane	Vilkuv	Võrgujuurdepääs puudub
		Seadme algseadistamine nurjunud
	Püsiv	Alglaadimine
		Seadme taastushäire
Roheline ja punane	Vahelduv	Püsivara värskendamine
Väljas	/	Väljalülitamine
		LED on välja lülitatud

ⓘ Kui kaamera tuleb lähtestada, hoidke lähtestusnuppu 10 sekundit all. Kaamera käivitumise ajal põleb punane LED püsivalt.

Lietuvių

❶ Įjunkite kamerą
Prijunkite kamerą prie maitinimo šaltinio. Galite pasirinkti laidinį arba belaidį tinklo ryšį (**žr. 1 dalį**).

❷ Gaukite „Imou Life" programą
Nuskaitykite QR kodą **2 dalyje** arba ieškokite „Imou Life", kad atsisiųstumėte ir įdiegtumėte. Sukurkite paskyrą ir prisijunkite.

❸ Nustatykite kamerą
Naudodami programėlę nuskaitykite QR kodą, esantį ant įrenginio korpuso arba šio vadovo viršelyje, tada vykdykite ekrane pateikiamas instrukcijas, kad užbaigtumėte sąranką (**žr. 3 dalį**).

❹ Kameros įrengimas
Įsitikinkite, kad tvirtinimo paviršius yra pakankamai tvirtas, kad išlaikytų tris kartus didesnį už kamerą svorį. Išsamią informaciją apie įrengimo procesą **žr. 4 dalyje**.

LED būsena		Įrenginio būsena
Žalia	Blykčioja	Parengta nustatyti įrenginį
	Šviečia	Veikia tinkamai
Raudona	Blykčioja	Tinklas atjungtas
		Įrenginio nustatyti nepavyko
	Šviečia	Įkraunama
		Įrenginys blogai veikia
Žalia ir raudona	Kataliojasi	Programinės aparatinės įrangos naujinimas
Nedega	/	Maitinimas išjungtas
		LED išjungtas

ⓘ Jei reikia iš naujo nustatyti kamerą, paspauskite ir 10 s palaikykite nuspaudę nustatymo iš naujo mygtuką. Kai kamera perkraunama, LED pradeda šviesti raudonai.

Ελληνικά

❶ Ενεργοποίηση της κάμερας
Συνδέστε την κάμερα με την παροχή ρεύματος. Μπορείτε να επιλέξετε ασύρματη ή ενσύρματη σύνδεση δικτύου (**βλ. μέρος 1**).

❷ Αποκτήστε την εφαρμογή Imou Life
Σαρώστε τον κωδικό QR **στο μέρος 2** ή αναζητήστε το «Imou Life» για λήψη και εγκατάσταση της εφαρμογής. Δημιουργήστε έναν λογαριασμό και συνδεθείτε.

❸ Ρύθμιση της κάμερας
Σαρώστε τον κωδικό QR στο σώμα της συσκευής ή στο εξώφυλλο αυτού του οδηγού με την εφαρμογή και, στη συνέχεια, ακολουθήστε τις οδηγίες επί της οθόνης για να ολοκληρώσετε τη ρύθμιση (**βλ. μέρος 3**).

❹ Εγκατάσταση της κάμερας
Βεβαιωθείτε ότι η επιφάνεια στήριξης είναι αρκετά ισχυρή ώστε να κρατάει τρεις φορές το βάρος της κάμερας. Για τη λεπτομερή διαδικασία εγκατάστασης, **βλ. μέρος 4**.

Κατάσταση LED		Κατάσταση συσκευής
Πράσινο	Αναβοσβήνει	Ετοιμότητα για ρύθμιση της συσκευής
	Συμπαγές	Κανονική λειτουργία
Κόκκινο	Αναβοσβήνει	Δίκτυο αποσυνδεδεμένο
		Αποτυχία ρύθμισης της συσκευής
	Συμπαγές	Εκκίνηση
		Δυσλειτουργία συσκευής
Πράσινο και Κόκκινο	Εναλλασσόμενο	Ενημέρωση υλικολογισμικού
Απενεργο-ποιημένη	/	Απενεργοποίηση
		LED απενεργοποιημένο

ⓘ Σε περίπτωση που χρειάζεται να επαναφέρετε την κάμερα, πατήστε παρατεταμένα το κουμπί επαναφοράς για10 δευτερόλεπτα. Η λυχνία LED γίνει σταθερά κόκκινη κατά την εκκίνηση της κάμερας.

Български

❶ Включете камерата
Свържете камерата към захранването. Можете да изберете свързване към безжична или кабелна мрежа (**вижте част 1**).

❷ Изтеглете приложението Imou Life
Сканирайте QR кода (**на част 2**) или потърсете „Imou Life", за да изтеглите и инсталирате приложението. Създайте акаунт и влезте в него.

❸ Настройване на камерата
Сканирайте QR кода, посочен на корпуса на устройството или на корицата на настоящите напътствия за приложението и след товаследвайтеинструкциите на екрана, за да завършите настройката (**вижте част 3**).

❹ Инсталиране на камерата
Уверете се, че монтажната повърхност е достатъчно здрава, за да издържи три пъти теглото на камерата. За подробности относно процеса на инсталиране вижте **вижте част 4**.

Светлинен индикатор за състояние		Състояние на устройството
Зелен	С примигване	Готовност за настройка на устройството
	Плътно	Работи изправно
Червено	С примигване	Изключена мрежа
		Неуспешно настройване на устройството
	Плътно	Стартиране
		Неизправност в устройството
Зелено и червено	Променящо се	Актуализиране на фърмуера
Изкл	/	Изключване
		Изключен светлинен индикатор

ⓘ Ако е необходимо да нулирате камерата, натиснете и задръжте бутона за нулиране за 10 секунди. Светлинният индикатор светва в плътен червен цвят при зареждане на камерата.

Slovenščina

❶ Vklopite kamero
Priključite kamero na napajanje. Izberete lahko brezžično ali žično omrežno povezavo (**glejte 1. del**).

❷ Pridobite aplikacijo Imou Life
Skenirajte kodo QR **2. del** ali poiščite "Imou Life" za prenos in namestitev aplikacije. Ustvarite račun in se prijavite.

❸ Nastavitev kamere
Skenirajte kodo QR na ohišju naprave ali na naslovnici tega vodnika z aplikacijo, nato pa sledite navodilom na zaslonu za dokončanje nastavitve (**glejte 3. del**).

❹ Namestitev kamere
Prepričajte se, da je montažna površina dovolj močna, da zdrži trikratno težo kamere. Za podrobni postopek namestitve glejte **4. del**.

Stanje LED diode		Status naprave
Zelena	Utripajoče	Pripravljeno za nastavitev naprave
	Neprekinjeno	Deluje pravilno
Rdeča	Utripajoče	Povezava z omrežjem je prekinjena
		Naprave ni bilo mogoče nastaviti
	Neprekinjeno	Zagon
		Okvara naprave
Zelena in rdeča	Izmenično	Posodabljanje strojne programske opreme
Izključeno	/	Izključena
		LED-lučka izključena

ⓘ Če morate ponastaviti kamero, pritisnite in 10 s držite gumb za ponastavitev. Ko se kamera zažene, LED dioda sveti rdeče.

Hrvatski

❶ Uključivanje kamere
Povežite kameru s napajanjem. Možete odabrati bežičnu ili žičanu vezu (**pogledajte dio 1**).

❷ Dohvatite aplikaciju Imou Life
Skenirajte QR kod na **dijelu 2** ili potražite „Imou Life" da preuzmete i instalirate aplikaciju. Izradite račun i prijavite se.

❸ Postavljanje kamere
Pomoću aplikacije skenirajte QR kod na kućištu uređaja ili na naslovnici ovog vodiča, a zatim pratite upute na zaslonu da dovršite postavljanje (**pogledajte dio 3**).

❹ Instaliranje kamere
Pazite da je površina za montažu dovoljno snažna da može nositi trostruku težinu kamere. Za detaljan postupak instaliranja **pogledajte dio 4**.

LED žaruljica statusa		Status uređaja
Zeleno	Trepereće	Spremno za postavljanje uređaja
	Postojano	Ispravan rad
Crveno	Trepereće	Mreža nije povezana
		Postavljanje uređaja nije uspjelo
	Postojano	Pokretanje
		Greška uređaja
Zeleno i crveno	Izmjenično	Ažuriranje firmvera
Isključeno	/	Isključi
		LED žaruljica isključena

ⓘ Ako kameru trebate resetirati, pritisnite i držite gumb za resetiranje 10 s. LED žaruljica postojano crveno svijetli dok se kamera ponovno pokreće.